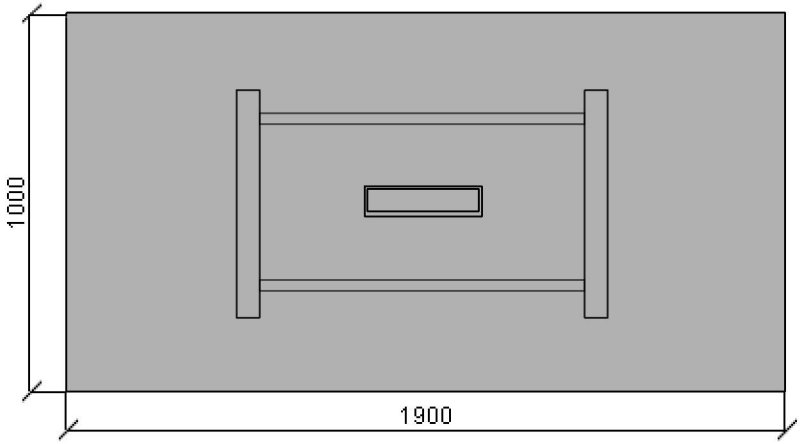

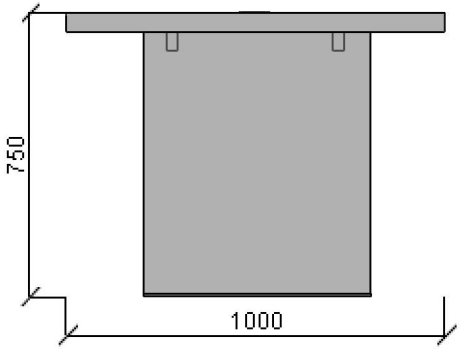

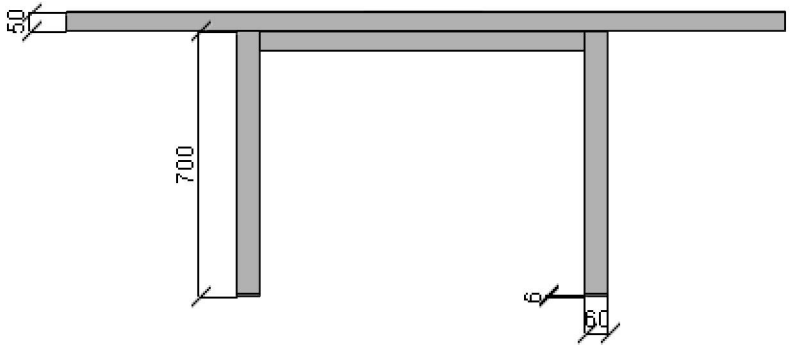

Nr zlecenia:	**skala 1:20**	Data:	**27.09.2026**
Odbiorca:	**Towarzystwo Finansowe "SILESIA" Sp. z o.o.**		
Projektant:	**KREATOR WNĘTRZ Bartosz Jagodziński**		
Uwagi:	**stół gabinetowy 190x100x75**		

projekt wykonany programem PRO100 - www.ecru.pl