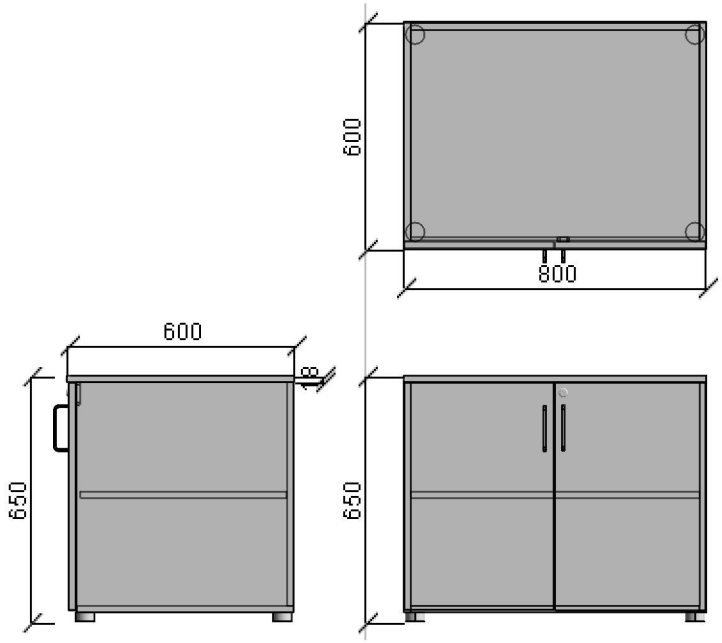

Nr zlecenia:	**skala 1:20**	Data:	**24.09.2026**
Odbiorca:	**Towarzystwo Finansowe "SILESIA" Sp. z o.o.**		
Projektant:	**KREATOR WNĘTRZ Bartosz Jagodziński**		
Uwagi:	**szafka pod drukarkę 80x60x65**		

projekt wykonany programem PRO100 - www.ecru.pl